Kysan SKU 1151005

Model: A17RU419i6V10RPM

12VDC 7RPM RATED 0.04W 886 G-CM

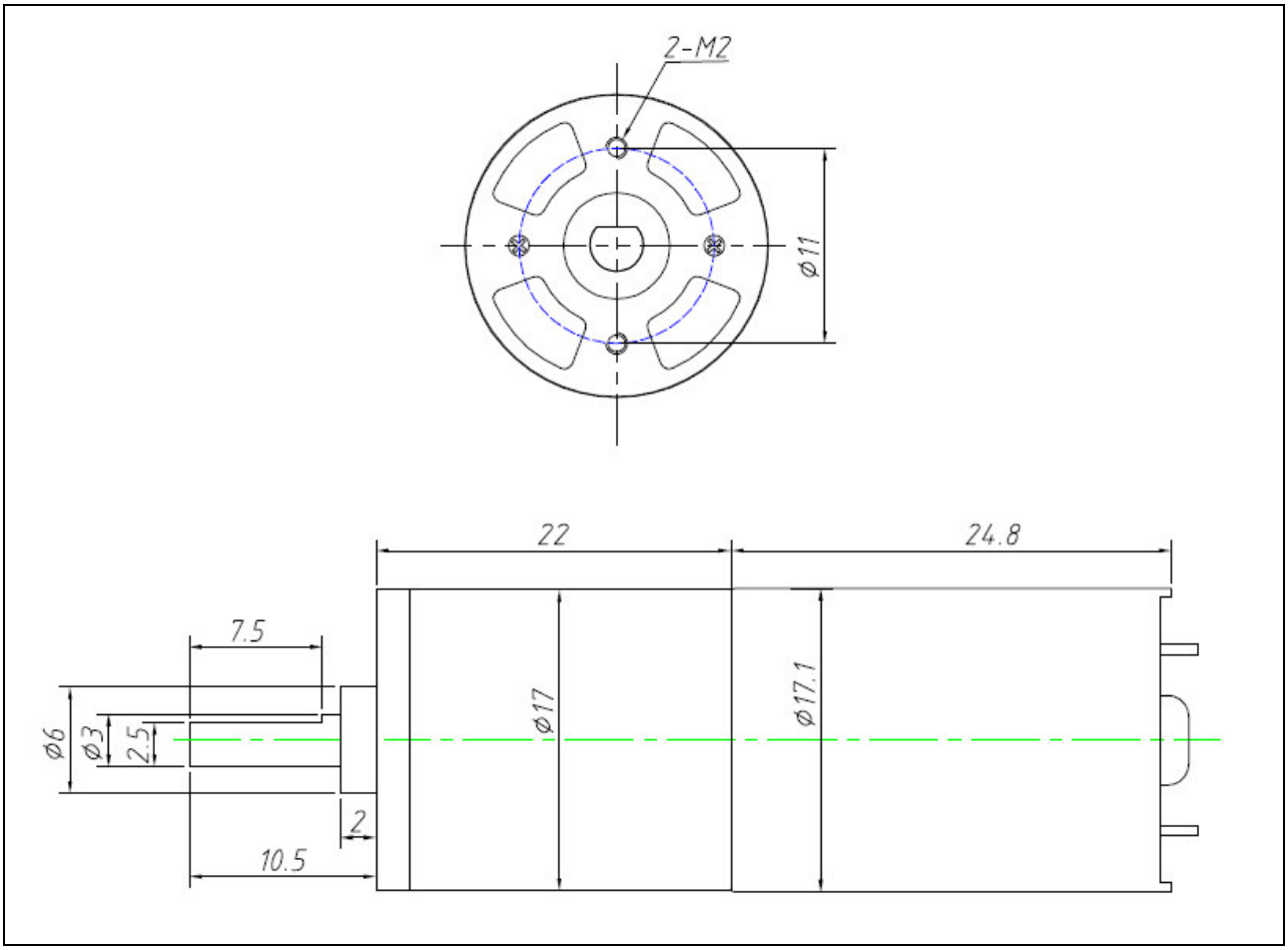

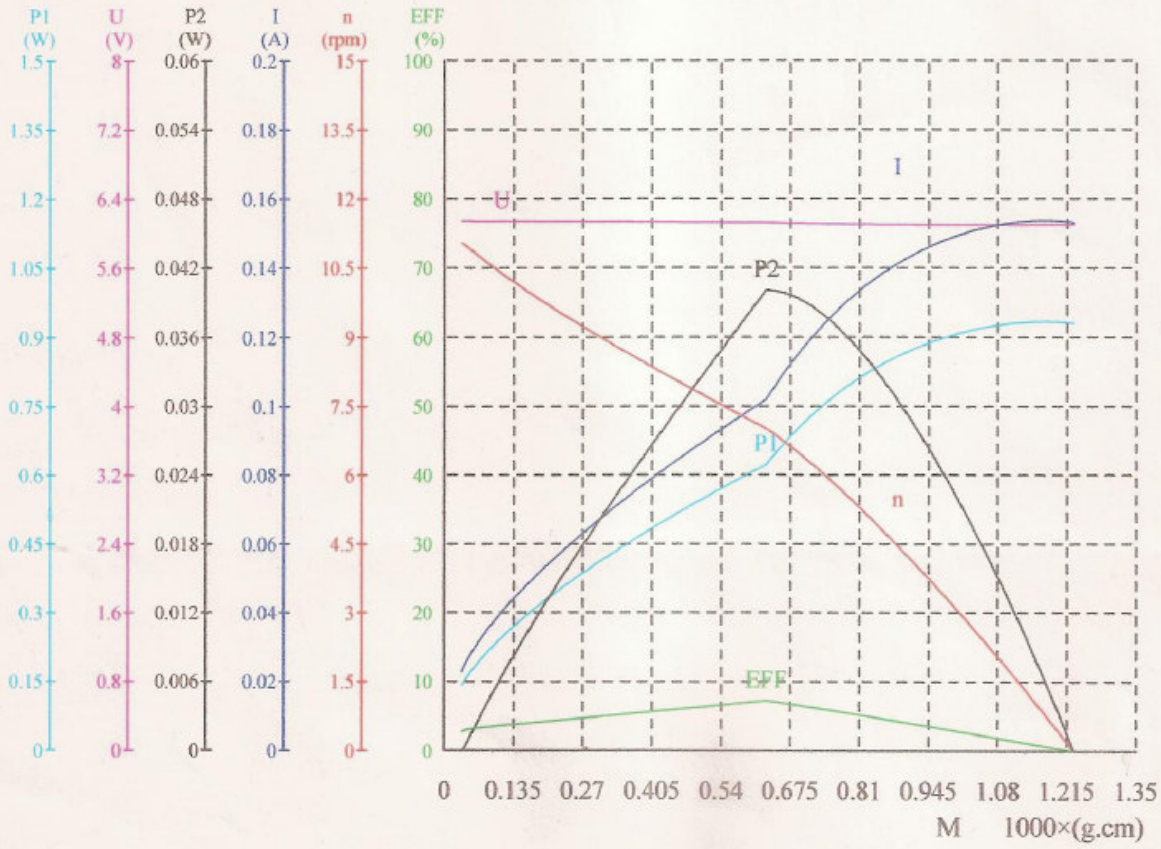

项目(Descripton)	U	I	P1	M	n	P2	Eff
	(V)	(A)	(W)	(g.cm)	(rpm)	(W)	(%)
不加载点(No_Load)	6.133	0.023	0.14	35	11	0.00	2.7
最高效率点(Max_Eff)	6.102	0.102	0.62	628	7	0.04	7.2
最大输出功率点(Max_Pout)	6.077	0.163	0.99	886	5	0.04	4.5
最大转矩点(Max_Torque)	6.082	0.153	0.93	1230	0	0.00	0.0
堵转点(Locked_Rotor)	6.082	0.153	0.93	1230	0	0.00	0.0
基本尺寸	外型φ17X47(mm)安装φ11.5-M2X2(mm)						